用于将数字信号连接到IO-Link主站的I/O集线器
8个通用数字通道，4个M12端口
TBIL-S4-8DXP

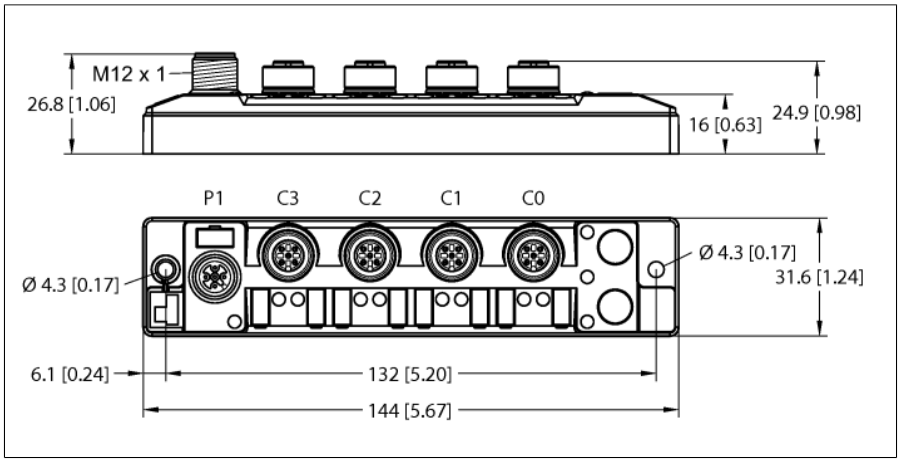

- 增强型玻璃光纤外皮
- 冲击和振动测试
- 全密封模块电子元件
- 防护等级IP65、IP67、IP69K

型号	TBIL-S4-8DXP
货号	100002596

系统数据	
供电电源	24 VDC
允许范围	18…30 VDC
连接供电电压	M12
工作电流	120 mA
传感器/执行器供电	A类，电源，自V1 防短路，每个端口为4 A

数字量输入	
通道数	8
Connectivity inputs	M12
输入诊断类型	通道诊断
低电平信号电压	-3…5 VDC (EN 61131-2, 类1/ 3)
高电平信号电压	11…30 VDC (EN 61131-2, 类1/ 3)
输入延迟	0.010 ms
传感器供电	0.5A
最大输入电流	15 mA

数字量输出	
通道数	8
Connectivity outputs	M12
输出类型	PNP
诊断	通道诊断
通道输出电流	0.5 A
继电器输出	0.35 ms
负载类型	阻性、感性、灯负载
短路保护	是
电气隔离	500 VDC

Edition • 2025-02-28T18:07:26+01:00

IO-Link	
IO-Link连接	1 × M12
IO-Link特性	V 1.1
IO-Link 端口类型	Class A
框架类型	2,6
传输速率	COM 2/38.4 kbps
参数化	FDT/DTM

标准 / 指令合规性	
振动测试	符合IEC 60068-2-6标准
冲击测试	acc. to IEC 60068-2-27
认证和证书	CE和UKCA认证 抗紫外线，符合DIN EN ISO 4892-2A (2013)标准
UL认证	cULus LISTED 21 W2, Encl.Type 1 IND.CONT.EQ.

系统数据	
尺寸 (长/宽/高)	32 x 144.3 x 32 mm
工作温度	-40…+70 °C
储藏温度	-40…+85 °C
Altitude	最大值 5000 m
防护等级	IP65 IP67 IP69K
MTTF	422 年 符合SN 29500 (Ed.99) 20 °C认证
外壳材料	PA6-GF30
外壳颜色	黑
安装	2个安装孔，Ø 4.3 mm

Pin configuration and wiring diagrams

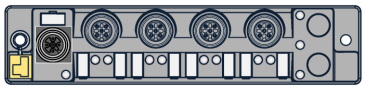	注意 适合IO-Link线缆（摘录）: 2m：RKC4T-2-RSC4T/TXL (货号 6625604) 5 m：RKC4T-5-RSC4T/TXL 货号 6625730 其他种类和长度的产品可以定制 适合IO-Link主站（摘录）: BL20-E-4IOL（ID编号：6827385） BL67-4IOL（ID编号：6827386） TBEN-S2-4IOL（ID编号：6814024） SDPX-IOL4-0001（ID编号：6825480） 其他种类的产品可以订制	M12 × 1 IO-Link 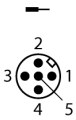 1 = 24 VDC 2 = n.c. 3 = GND 4 = C/Q (IO-Link) 5 = n.c.
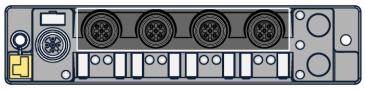	注意 适合传感器的电源线（摘录）: 2m：RSC4.4T-2/TXL 货号 (6625527) 5 m：RSC4.4T-5/TXL ID 编号 (6625528) 其他种类和长度的产品可以定制	M12 × 1 I/O端口 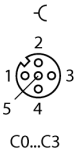 1 = V_{AUX} 2 = Signal In/Out 3 = GND 4 = Signal In/Out 5 = FE

模块指示灯状态

LED指示灯	颜色	状态	描述
IO-Link	绿	关	断电
		闪烁	IO-Link通信正常， 发送或接收到有效的过程数据
	红	开	IO-Link通信或模块错误
		闪烁	IO-Link通信正常， 过程数据无效或诊断已启用

I/O指示灯状态

LED指示灯	颜色	状态	描述
Cx – Cx	绿	开	输入或输出有效
	红	开	输出有效，含过载/短路
		闪烁	相应端口功率过载。两个端口指示灯闪烁。
		关	输入或输出无效

Cx = 端口号