BCE10-QF5.5-AN6X2-0.3-RS4
Kapazitiver Sensor

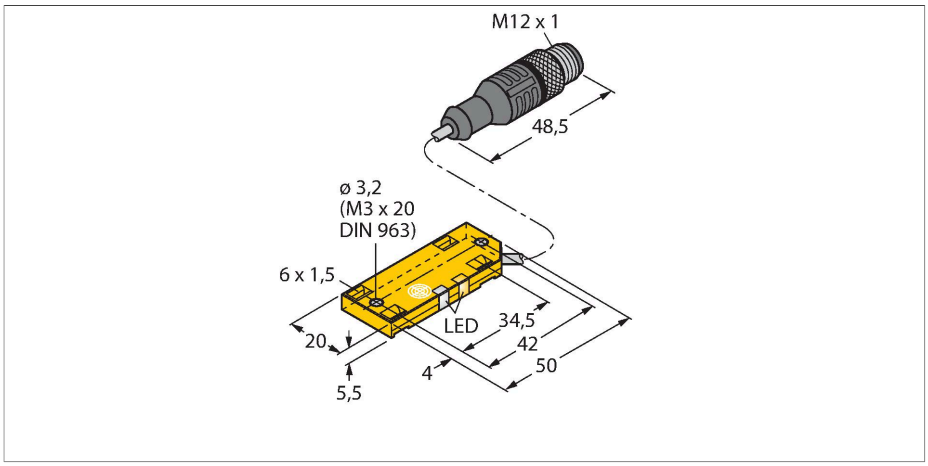

Technische Daten

Typ	BCE10-QF5.5-AN6X2-0.3-RS4
Ident-No.	100029092
Bemessungsschaltabstand (bündig)	10 mm
Bemessungsschaltabstand (nicht bündig)	10 mm
Gesicherter Schaltabstand	≤ (0,72 x Sn) mm
Hysterese	1…20 %
Temperaturdrift	typisch 20 %
Wiederholgenauigkeit	≤ 5 % v. E.
Umgebungstemperatur	-10…+60 °C
Elektrische Daten	
Betriebsspannung U_B	10…30 VDC
Restwelligkeit U_{ss}	≤ 10 % U_{Bmax}
DC Bemessungsbetriebsstrom I_e	≤ 100 mA
Leerlaufstrom	≤ 15 mA
Reststrom	≤ 0.1 mA
Schaltfrequenz	0.05 kHz
Oszillatorfrequenz	nach EN 60947-5-2, 8.2.6.2 Table 9: 0.1…2.0 MHz
Isolationsprüfspannung	0.5 kV
Ausgangsfunktion	Dreidraht, Schließer, NPN
Kurzschlussschutz	ja/taktend
Spannungsfall bei I_e	≤ 1.8 V
Drahtbruchsicherheit/Verpolungsschutz	ja/vollständig
Tests/Zulassungen	
Zulassungen	UL
Zulassungsnummer UL	E210608

Merkmale

- Quaderförmig, Höhe 5,5 mm
- Große aktive Fläche, markiert für korrekten Einbau
- Kunststoff, PP
- Feinabgleich über Potenziometer
- DC 3-Draht, 10…30 VDC
- Schließer, NPN-Ausgang
- Kabel mit Steckverbinder M12 x 1

Anschlussbild

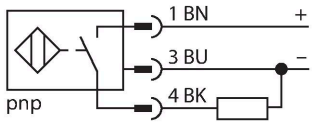

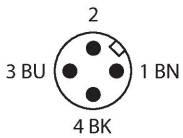

Funktionsprinzip

Kapazitive Näherungsschalter sind in der Lage, sowohl metallische (elektrisch leitende) als auch nichtmetallische (elektrisch nichtleitende) Objekte berührungslos und verschleißfrei zu erfassen.

BCE10-QF5.5-AN6X2-0.3-RS4| 22-02-2025 05-34 | Technische Änderungen vorbehalten

Technische Daten

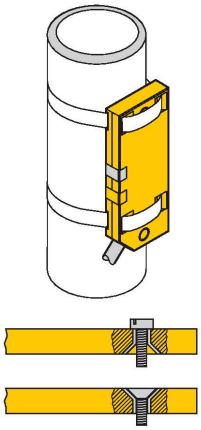

Mechanische Daten	
Bauform	Quader, QF5,5
Abmessungen	54 x 20.3 x 5.5 mm
Gehäusewerkstoff	Kunststoff, PP
Material aktive Fläche	PP
Elektrischer Anschluss	Kabel mit Steckverbinder, M12 x 1
Kabelqualität	Ø 3 mm, LifYY-11Y, PUR, 0.3 m
Adernquerschnitt	3 x 0.14 mm²
Vibrationsfestigkeit	55 Hz (1 mm)
Schockfestigkeit	30 g (11 ms)
Schutzart	IP65
MTTF	1080 Jahre nach SN 29500 (Ed. 99) 40 °C
Betriebsspannungsanzeige	LED, grün
Schaltzustandsanzeige	LED, gelb

Montageanleitung

Produkt Eigenschaften

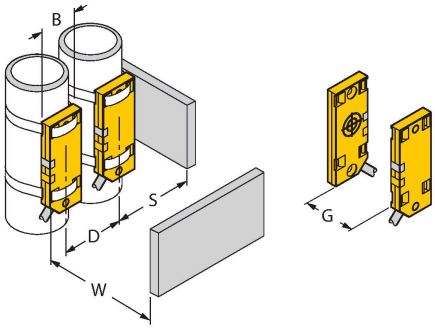

Abstand D	40 mm
Abstand W	30 mm
Abstand S	30 mm
Abstand G	60 mm
Durchmesser der aktiven Fläche B	Ø 20 mm

Die angegebenen minimalen Abstände wurden bei Normschaltabstand geprüft. Bei einer Änderung der Sensibilität des Sensors mittels Potentiometer sind diese Datenblattangaben nicht mehr gültig.

BCE10-QF5.5-AN6X2-0.3-RS4| 22-02-2025 05-34 | Technische Änderungen vorbehalten