Messender Lichtvorhang
Sender
BMEL6032A

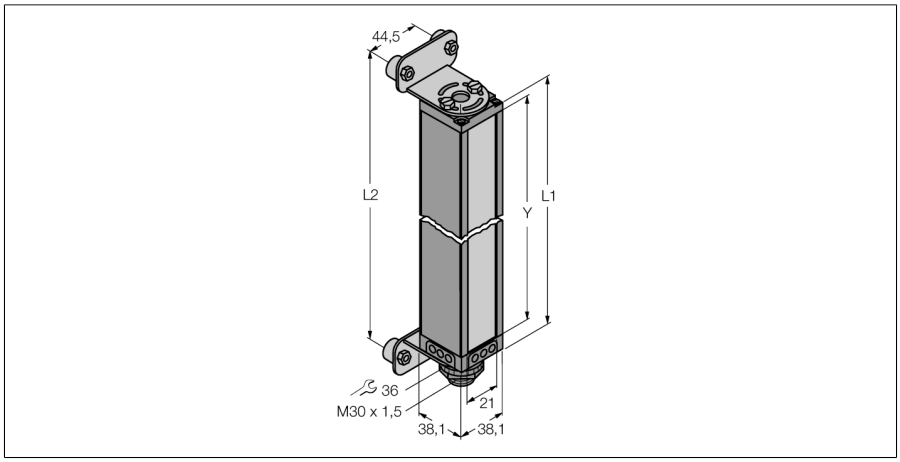

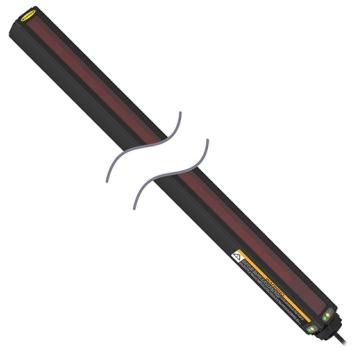

Typ	BMEL6032A
Ident-No.	3038537
Optische Daten	
Funktion	Einweglichtschranke (Sender)
Betriebsart	Sender
Lichtart	IR
Wellenlänge	880 nm
Optische Auflösung	9.7 mm
Reichweite	600…4600 mm
Überwachungsfeldhöhe	1514 mm
Anzahl der Strahlen	160
Elektrische Daten	
Betriebsspannung U_B	11.4…14 VDC
Mechanische Daten	
Bauform	Quader, Mini Array
Gehäusewerkstoff	Metall, AL
Linse	Kunststoff, Acryl
Elektrischer Anschluss	Steckverbinder, 7/8″
Umgebungstemperatur	-20…+70 °C
Schutzart	IP65
Tests/Zulassungen	
Zulassungen	CE
Zulassungen	CE cULus Recognized

- Mindestobjektgröße 9,7 mm
- Messfeldhöhe 1505 mm
- Max. Reichweite 4,6 m
- Betriebsspannung 11,8…12,2 VDC (vom Kontroller)
- Schutzart IP65
- Einstellung über Software

Funktionsprinzip

Zur präzisen Überwachung, Prüfanwendungen wie Dimensionierung oder Profilerfassung, Kanten- und Mittenführungen bis hin zur Locherfassung sind messende Lichtvorhänge optimal geeignet. Jedes System besteht aus Sender, Empfänger und einem Steuermodul, das je nach Typ über mehrere Schalt- und Analogausgänge verfügt. Ausserdem ist die Datenübertragung auch über RS232 oder RS485 wahlweise als Binär- oder ASCII-Code möglich. Die Scanzeiten sind von der Messfeldhöhe und dem eingestellten Scanmodus abhängig. Nähere Informationen hierzu sind der Bedienungsanleitung zu entnehmen.

Ausgabe • 2025-02-26T05:37:25+01:00