Montagezubehör
Montageset für Handarmaturen
BTS-DSU35-ZF12-M10

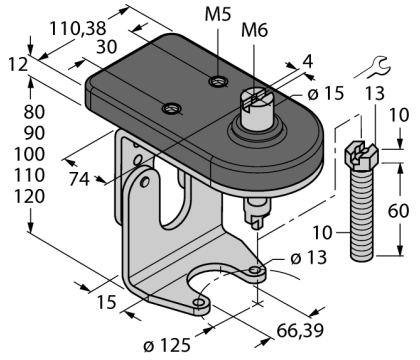

- Montageset mit Montageplatte für Doppelsensor und Betätigungselement (Puck)
- für Handarmaturen der Baugröße F12 gemäß ISO 5211 / DIN 3337
- höhenverstellbar
- justierbare Wellenverlängerung mit selbstsichernder M10 Mutter
- robuster Edelstahl
- Sensor-Montageplatte aus Vestamit

Typ	BTS-DSU35-ZF12-M10
Ident-No.	6901131
Bauform	Zubehör für Doppelsensor, Ni4-DSU35…
Abmessungen	104 x 60 x 112 mm
Gehäusewerkstoff	Kunststoff, 1.4301 (AISI 304)/Vestamid
Im Lieferumfang enthalten	1x Brückenoberteil F05, 1x Brückenunterteil F12, 2x Schraube DIN933-A2 M6x10, 2x Fächerscheibe DIN6798-A6,4-A2, 1x Mitnehmerschraube M10x60, 1x Selbstsichernde Mutter DIN985-A2 M10

Allgemeine Beschreibung

Doppelsensoren sind speziell zur Stellungsabfrage von Schwenkventilen konstruiert und kombinieren die Funktionssicherheit von berührungslosen induktiven Sensoren mit der Flexibilität eines Aufbaugehäuses. Ein breites Programm an praxisgerechtem Zubehör gewährleistet eine optimale Adaption an Ihre Anlagen.

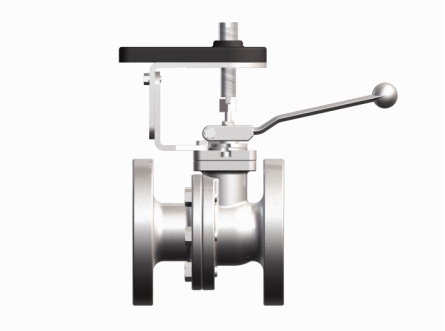

Ausgabe • 2025-02-26T07:17:16+01:00