BCE10-QF5.5-AN6X2-0.3-RS4
Détecteur capacitif

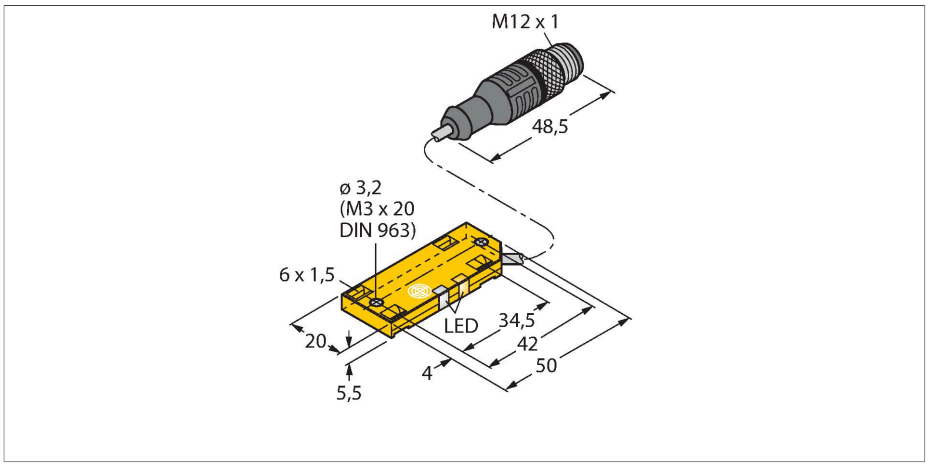

Données techniques

Type	BCE10-QF5.5-AN6X2-0.3-RS4
N° d'identification	100029092
Distance de commutation nominale (blindé)	10 mm
Distance de commutation (non-blindé)	10 mm
Portée assurée	≤ (0,72 × Sn) mm
Hystérésis	1…20 %
Dérive en température	typique 20 %
Reproductibilité	≤ 5 % de la valeur finale
Température ambiante	-10…+60 °C
Données électriques	
Tension de service U_B	10…30 VDC
Ondulation U_{ss}	≤ 10 % U_{Bmax}
Courant de service nominal CC I_e	≤ 100 mA
Consommation propre à vide	≤ 15 mA
Courant résiduel	≤ 0.1 mA
Fréquence de commutation	0.05 kHz
Fréquence d'oscillation	Conforme à EN 60947-5-2, 8.2.6.2 Tableau 9 : 0,1…2,0 MHz
Tension d'essai d'isolement	0.5 kV
Fonction de sortie	3 fils, contact N.O., NPN
Protection contre les courts-circuits	oui/contrôle cyclique
Tension de déchet I_e	≤ 1.8 V
Protection contre les ruptures de câble/inversions de polarité	oui/entièrement
Essais/Certificats	
Homologations	UL
Numéro d'homologation UL	E210608

Caractéristiques

- Rectangulaire, hauteur 5,5 mm
- Grande surface active, marquée pour une installation correcte
- Plastique, PP
- Réglage fin de la sensibilité par potentiomètre
- DC 3 fils, 10…30 VDC
- Contact N.O., sortie NPN
- Câble avec connecteur, M12 × 1

Schéma de raccordement

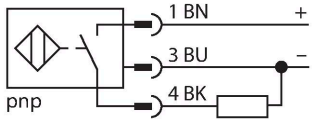

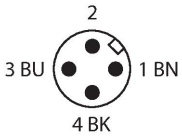

Principe de fonctionnement

Les capteurs de proximité capacitifs permettent de détecter sans contact et sans usure aussi bien des objets métalliques (conducteurs d'électricité), que des objets non métalliques (non-conducteurs d'électricité).

BCE10-QF5.5-AN6X2-0.3-RS4| 22-02-2025 05-44 | Sous réserve de modifications techniques

Données techniques

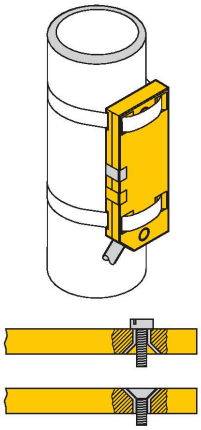

Données mécaniques	
Format	Rectangulaire, QF5,5
Dimensions	54 x 20.3 x 5.5 mm
Matériau de boîtier	Plastique, PP
Matériau face active	PP
Raccordement électrique	Câble avec connecteur, M12 × 1
qualité de câble	Ø 3 mm, LifYY-11Y, PUR, 0.3 m
Section de conducteur	3x 0.14 mm²
Résistance aux vibrations	55 Hz (1 mm)
Résistance aux chocs	30 g (11 ms)
Mode de protection	IP65
MTTF	1080 Années suivant SN 29500 (Ed. 99) 40 °C
Indication de la tension de service	LED, vert
Indication de l'état de commutation	LED, Jaune

Manuel de montage

Caractéristiques du produit

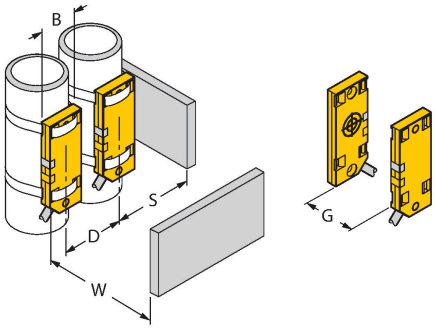

Distance D	40 mm
Distance W	30 mm
Distance S	30 mm
Distance G	60 mm
Diamètre de la face active B	Ø 20 mm

Les distances minimales indiquées ont été vérifiées à une distance de commutation standard.
En cas d'une modification de la sensibilité du détecteur par un potentiomètre les données sur la fiche technique ne sont plus applicables.

BCE10-QF5.5-AN6X2-0.3-RS4| 22-02-2025 05-44 | Sous réserve de modifications techniques