NI65R-S32SR-VP44X
Senzor inductiv – senzor "ring" (inel)

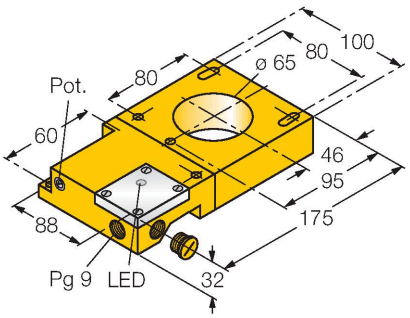

Caracteristici

- rectangular, 32 mm înăl#ime
- plastic, ABS
- Comportament static al ieșirii
- Sensibilitate ajustabilă prin potențiometru
- Design modular, sondă inel și amplificator cu izolare ce se pot monta separat
- Lățimea impulsului de ieșire min. 100 ms
- 4-fire c.c., 10..0.55 VCC
- comutator, ieșire pnp
- cameră de borne

Diagramă de conexiuni

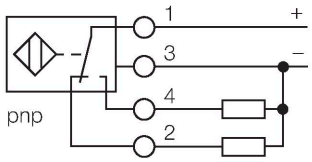

Principiu de funcționare

Senzorii inductivi sunt destina#i detec#iei fără contact și fără uzură a obiectelor metalice. Pentru aceasta se folosește un câmp electromagnetic de înaltă frecven#ă care interac#ionează cu obiectul de sesizat. Senzorii inductivi "ring" generează acest câmp prin intermediul unui circuit rezonant LC. Obiectul detectat joacă rolul de miez al bobinei.

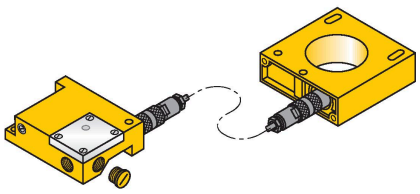

Caracteristici tehnice

Tip	NI65R-S32SR-VP44X
Nr. ID	1440008
Caracteristici generale	
Diametrul interior al inelului D	65 mm
Diametrul firului de o#el (St37)	≥ 2 mm
Precizie de repetabilitate	≤ 2 % din capătul de scală
Impuls de stop	≥ 5 ms
Lă#imea impulsului de ieșire	≥ 100 ms ± 20 %
Caracteristici electrice	
Tensiune de alimentare U_B	10…55 Vcc
Riplu U_{ss}	≤ 10 % U_{Bmax}
Curent nominal de alimentare în c.c. I_e	≤ 200 mA
Curent fără sarcină	≤ 20 mA
Curent rezidual	≤ 0.1 mA
Tensiunea de test de izolație	0.5 kV
Protecție la scurtcircuit	Da/Ciclic
Cădere de tensiune la I_e	≤ 1.8 V
Protecție la fir întrerupt/alimentare inversă	Da/Complet
Funcție de ieșire	4-fire, Contact complementar, PNP
Frecvență de comutație	0.008 kHz
Caracteristici Mecanice	
Design	Senzor inelar, S32SR
Dimensiuni	175 x 100 x 32 mm
Materialul carcasei	Plastic, ABS
Conexiune electrică	Cutie borne
Corp bobină	plastic, POM

NI65R-S32SR-VP44X| 21-02-2025 22-11 | Modificări tehnice rezervate

Caracteristici tehnice

Condiții de mediu	
Temperatura mediului	-25…+70 °C
Rezistență la vibrații	55 Hz (1 mm)
Rezistență la șoc	30 g (11 ms)
Clasă de protecție	IP65
MTTF	2283 ani conform SN 29500 (Ed. 99) 40 °C
Indicare stare	LED, Galben
Accesorii incluse	presetupă, capac de protec#ie

Instrucțiuni de montare

Instrucțiuni de montare/descriere

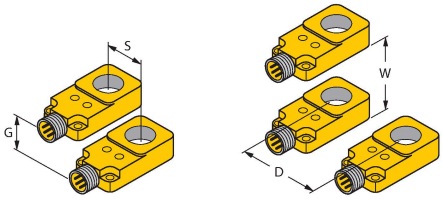

Distanța D	150 mm
Distanța W	150 mm
Distanța S	150 mm
Distanța G	150 mm

Accesorii

ADAPTER CABLE RING 1.6M	14306

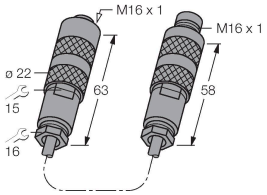

Cablul adaptor permite montarea separată a sondei inelare și a amplificatorului de izolare; cablu coaxial: RG58 C/U 50 Ohm

NI65R-S32SR-VP44X| 21-02-2025 22-11 | Modificări tehnice rezervate