# Senzor fotoelectric
# senzor cu triangulare cu ieşire digitală
# Q50AVNY

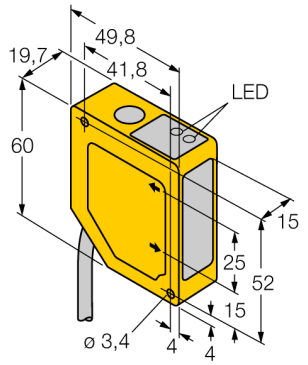


- suprimare "foreground" şi "background"
- domeniu de detec□ie 50…150 mm
- cablu 2 m, 5-poli
- tensiune de alimentare 12…30 Vcc
- ieşire digitală NPN
- timp de răspuns la ieşire 4 ms

**Principiu de funcţionare**

Principiul de func□ionare al senzorilor Q50 se bazează pe triangulare optică. Emi□ătorul şi sistemul optic generează un fascicul luminos care cade pe obiectul de detectat. Obiectul reflectă raza laser înapoi spre lentila receptorului de unde este direc□ionată spre detectorul de pozi□ie (PSD). Distan□a dintre obiect şi receptor determină unghiul sub care raza se întoarce la receptor. ?????????????????? Microprocesorul analizează şi compară pozi□ia obiectului cu pozi□ia programată ?????? şi furnizează un semnal de ieşire corespunzător.

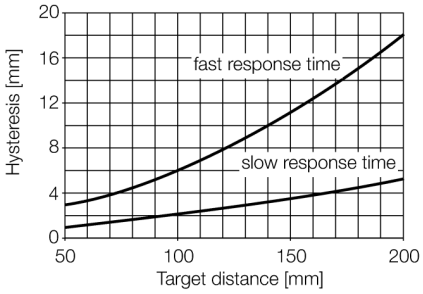


| | |
|---|---|
| Tip | Q50AVNY |
| Nr. ID | 3063877 |
| | |
| Date optice | |
| Funcţie | Senzor de proximitate |
| Mod de operare | Triangulaţie |
| Tipul de lumină | Roşu |
| Lungime de undă | 685 nm |
| Domeniu | 50…150 mm |
| Imunitate lumină ambientală | 10.000 luc□i |
| | |
| Caracteristici electrice | |
| Tensiune de alimentare $U_B$ | 12…30 Vcc |
| Curent fără sarcină $I_0$ | ≤ 70 mA |
| Funcţie de ieşire | Contact NO/NC, NPN |
| Frecvenţă de comutaţie | ≤ 112 Hz |
| Timp de întârziare la alimentare | ≤ 2 s |
| Timp de întârziare la alimentare | ≤ 2000 ms |
| Timp de răspuns caracteristic | < 4 ms |
| | |
| Caracteristici Mecanice | |
| Design | Rectangular, Q50 |
| Materialul carcasei | Plastic, ABS/Policarbonat |
| Lentilă | plastic, acrilic |
| Conexiune electrică | Cabluri, 2 m, PVC |
| Număr de conductoare | 5 |
| Secţiune conductor | 0.5 mm² |
| Temperatura mediului | -10…+55 °C |
| Clasă de protecţie | IP67 |
| | |
| Indicare stare | LED, Galben |
| | |
| Teste/Certificări | |

• 2025-02-27T10:16:38+01:00