Senzor fotoelectric
senzor cu triangulare cu ieşire digitală
Q50AVPY W/30

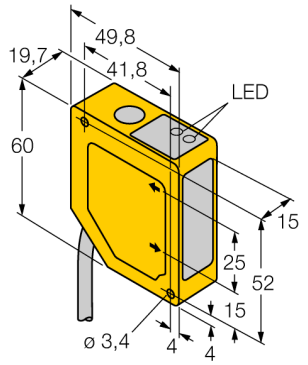

- suprimare "foreground" şi "background"
- domeniu de detec□ie 50…150 mm
- Cablu 9 m, 5-pini
- tensiune de alimentare 12…30 Vcc
- ieşire digitală PNP
- timp de răspuns la ieşire 4 ms

Schemă de conexiuni

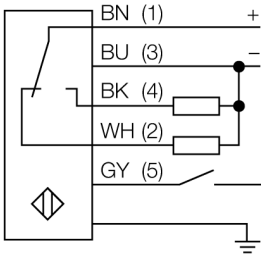

Tip	Q50AVPY W/30
Nr. ID	3063891

Date optice	
Funcţie	Senzor de proximitate
Mod de operare	Triangulaţie
Tipul de lumină	Roşu
Lungime de undă	685 nm
Domeniu	50…150 mm
Imunitate lumină ambientală	10.000 luc□i

Caracteristici electrice	
Tensiune de alimentare U_B	12…30 Vcc
Curent fără sarcină I_0	≤ 70 mA
Funcţie de ieşire	Contact NO/NC, PNP
Frecvenţă de comutaţie	≤ 112 Hz
Timp de întârziere la alimentare	≤ 2 s
Timp de întârziere la alimentare	≤ 2000 ms
Timp de răspuns caracteristic	< 4 ms

Caracteristici Mecanice	
Design	Rectangular, Q50
Materialul carcasei	Plastic, ABS/Policarbonat
Lentilă	plastic, acrilic
Conexiune electrică	Cabluri, 9 m, PVC
Număr de conductoare	5
Secţiune conductor	0.5 mm²
Temperatura mediului	-10…+55 °C
Clasă de protecţie	IP67

Indicare stare	LED, Galben

Teste/Certificări

Principiu de funcţionare

Principiul de func□ionare al senzorilor Q50 se bazează pe triangulare optică. Emi□ătorul şi sistemul optic generează un fascicul luminos care cade pe obiectul de detectat. Obiectul reflectă raza laser înapoi spre lentila receptorului de unde este direc□ionată spre detectorul de pozi□ie (PSD). Distan□a dintre obiect şi receptor determină unghiul sub care raza se întoarce la receptor. ?????????????????? Microprocesorul analizează şi compară pozi□ia obiectului cu pozi□ia programată ?????? şi furnizează un semnal de ieşire corespunzător.

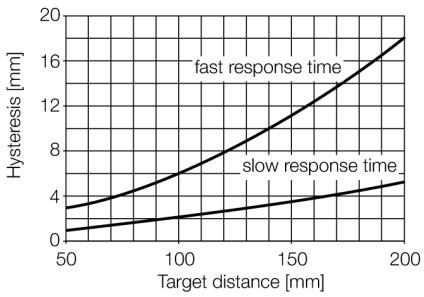

Hans Turck GmbH & Co.KG • D-45472 Mülheim an der Ruhr • Witzlebenstraße 7 • Tel. 0208 4952-0 • Fax 0208 4952-264 • more@turck.com • www.turck.com