Accesorii pentru montare
Kit de montare pentru valvele manuale
BTS-DSU35-ZF10-M12

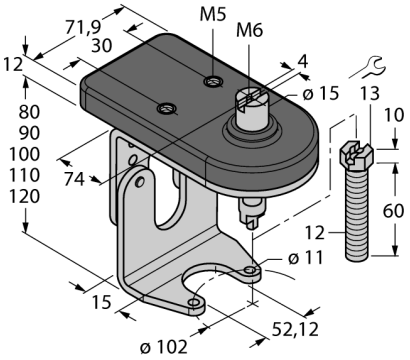

- Set montare cu placă de montare pentru senzor dual şi actuator (puck)
- Pentru valve manuale cu dimensiune F10 conform ISO 5211 / DIN 3337
- Înălţime reglabilă
- Extensie ax reglabilă cu piuliţă M12 autoblocantă
- Oţel inoxidabil robust
- Placă de montare din Vestamit, pentru senzori

Tip	BTS-DSU35-ZF10-M12
Nr. ID	6901130
Design	Accesorii pentru senzorii dubli, Ni4-DSU35…
Dimensiuni	104 x 60 x 112mm
Materialul carcasei	Plastic, 1.4301 (AISI 304)/Vestamid
Accesorii incluse	1 jumper pentru partea de sus F05, 1 jumper pentru partea de jos F10, 2 şuruburi DIN933-A2 M6x10, 2 şaibe de blocare DIN6798-A6,4-A2, 1 şurub de ghidaj M12x60, 1 piuliţă autoblocantă DIN985-A2 M12

Descriere generală

Senzorii dublii sunt construi□i special pentru detec□ia pozi□iei actuatoarelor rotative. Aceştia combină fiabilitatea senzorilor inductivi fără contact cu flexibilitatea unui sistem în carcasă modulară. Un larg domeniu de accesorii practice asigură o adaptare optimă la sistemele dumneavoastră.

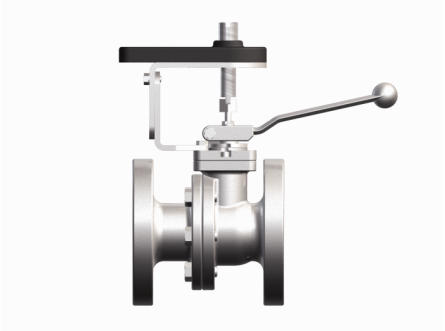

• 2025-02-27T11:47:15+01:00