DT04-6P-A-2/TXL
Deutsch konektör – Bağlantı Kablosu

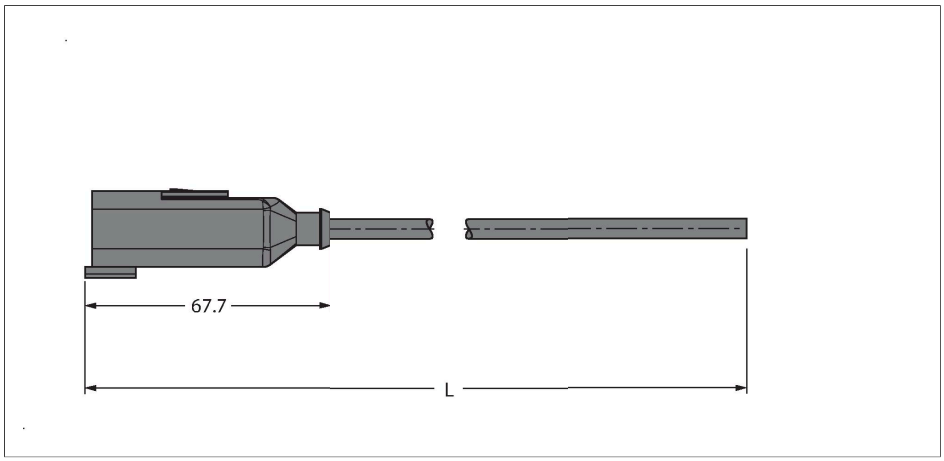

Özellikler

- Deutsch konektör DT04, düz, 6 pimli
- Kılıf malzemesi: TPE-U (PUR)
- Kılıf rengi: siyah, RAL 7021'e benzer
- Çekme zinciri kullanımı için uygun
- Alev geciktirici
- DIN VDE 0472 bölüm 815 uyarınca halojensiz
- RoHS uyumlu
- Koruma sınıfları IP67 ve IP69K
- Kablo uzunluğu: 2,0 m

Kontak ataması

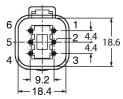

Devre şeması

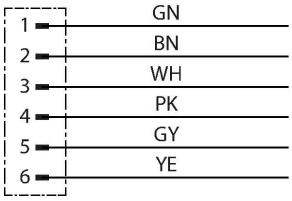

Teknik Veriler

Tip	DT04-6P-A-2/TXL
Tanıt. no.	100000457
Konektör A	Erkek konektör, Deutsch DT, Düz
Pim sayısı	6
Kontaklar	Pirinç,CuZn,Nikel kaplama
Contact carriers	plastik, Thermoplast, Sarı
Connector body	plastik, TPU, UL 94, Siyah
Kaplin somunu/vidası	nikel kaplama
Seal	plastik, Silikon
Mekanik ömür	> 100 eşleşme döngüleri
Koruma tipi	IP67, IP69K, (takılı)
Kablo	
Kablo çapı	Ø 6.9 mm ±0.25
Cable length	2 m
Cable jacket	PUR, Siyah
Kablo damarı yalıtımı	PP
Çekirdek kesit alan	6 x 0.75 mm²
Bükülü tel düzenlemesi	42 x 0.15 mm
Kablo damarı renkleri	GN, BN, WH, PK, GY, YE
+20°C'de elektriksel özellikler	
Nominal gerilim	48 V_{AC}/60 V_{DC}
Akım	6 A
Mekanik ve kimyasal özellikler	
Bükülme yarıçapı (esnek kullanım)	≥ 12 x Ø
Bükme döngüleri	≥ 4 million
Kabul edilebilir hızlanma	maks. 10 m/s²
Kabul edilebilir travers hızı	1.67 m/s

DT04-6P-A-2/TXL | 24-02-2025 23-52 | Teknik değişiklik hakkı saklıdır

Teknik Veriler

Ortam sıcaklığı (sabit)	-40…+80 °C
Ortam sıcaklığı (mobil)	-25…+80 °C

DT04-6P-A-2/TXL | 24-02-2025 23-52 | Teknik değişiklik hakkı saklıdır