Görüntü işleme
P3 Kamera
PPROCAM1.3SR-P

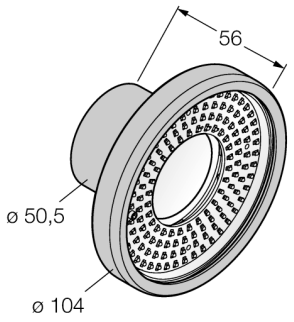

- Entegre halka ışığı bulunan kompakt kamera
- Gövde malzemesi alüminyum
- Plastik muayene penceresi
- Koruma sınıfı IP68
- Mercek ayrı olarak sipariş edilir
- Ayrı kontrolör gereklidir, PPROCTL tipi
- 2/3“ CMOS, 752x480 piksel
- 256 gri ölçek değeri

Tip	PPROCAM1.3SR-P
Tanıt. no.	3077047
Kamera verileri	
Resolution	1280 × 1024 piksel
Işık tipi	kırmızı
Dalga boyu	620…630 nm
DC nominal çalışma akımı I_e	≤ 550 mA
Mekanik veriler	
Boyutlar	Ø 104 x 143.3mm
Gövde malzemesi	Alüminyum
Window material	Acrylic, clear
Ortam sıcaklığı	0…+50 °C
IP Derecesi	IP68
Testler/onaylar	
Onaylar	CE

Kablo Bağlantı Şeması

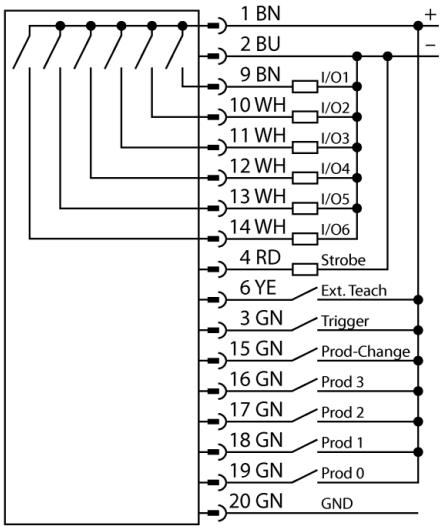

İşlevsel prensip

Görüntü işleme sistemi PresencePLUS PRO, ayrı bir kontrolörde bir araya getirilmiş işleme ünitesi ve kompakt kameradan oluşur. Mercek, harici/dahili aydınlatma ve bağlantı kablosu ayrı olarak sipariş edilir. Ücretsiz yazılım ve donanım yazılımı, şu adresten indirilebilir:

www.bannerengineering.com

Ausgabe • 2025-03-01T00:15:09+01:00