Tepeden Işığa yerleştirme sensörü Entegre Radyo Modüllü Kapasitif Sensör K70DXN2T2GRYQP

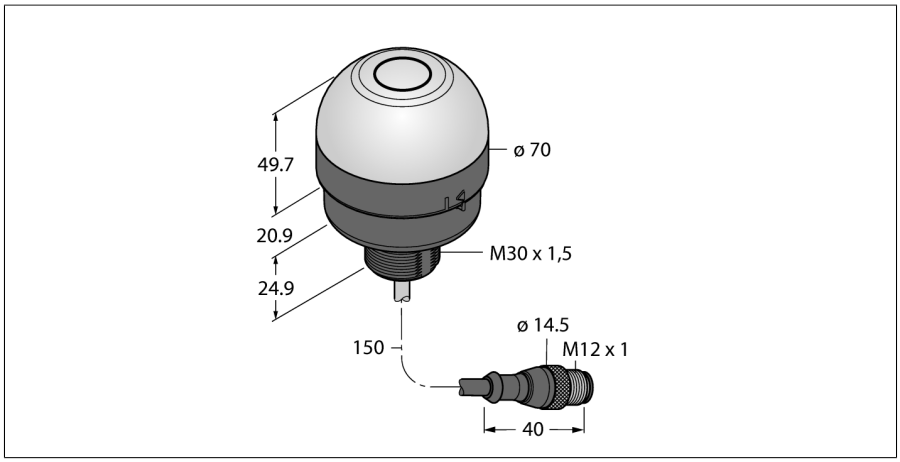

Tip	K70DXN2T2GRYQP
Tanıt. no.	3096947
Purpose	Tepeden Işığa
İşlev	Sınır anahtarı
Anahtar İşlevi	Anlık
Renk 1 özellikleri	Yeşil, Sürekli açık, 45 lm
Renk 2 özellikleri	Kırmızı
Renk 3 özellikleri	Sarı, 13 lm
Elektrik verileri	
Çalışma gerilimi U_B	12…30 VDC
DC nominal çalışma akımı I_e	≤ 150 mA
Renk başına maksimum akım tüketimi	260 mA
Input power	5.7 W
Çıkış işlevi	NA kontak
Giriş tipi	İletişim protokolü
Tipik yanıt süresi	< 180 msn
Mekanik veriler	
Tasarım	Yarımküre, K70
Boyutlar	Ø 70 x 95.5mm
Gövde malzemesi	Plastik, PC, Siyah
Window material	Plastic, diffuse
Elektriksel bağlantı	Konektörlü kablo, M12 × 1, 0.15 m, PVC
Çekirdek sayısı	5
Ortam sıcaklığı	-40…+50 °C
Relative humidity	0…95%
IP Derecesi	IP65
Testler/onaylar	
Onaylar	CE, cULus listeli

- Koruma sınıfı IP67
- M12 x 1 erkek konektörlü, 4 pimli, 150 mm kablo
- Çalışma gerilimi: 12…30 VDC
- Entegre radyo modülü aşaması
- DX80-uyumlu nod
- DIP anahtarıyla yapılandırma
- İkinci nesil kapasitif sensör
- Sıçramadan, deterjanlardan, yağlardan ve diğer bulaşıcılardan kaynaklanan hatalı çalışmaya karşı yüksek dayanım

İşlevsel prensip

K70 seç ve yerleştir sensörü, birçok montaj ve parça yerleştirme uygulaması için uygundur. Yeşil çalışma ışığı veya diğer sinyal ışıkları tüm dom tarafından mükemmel şekilde yansıtılır (sürüme bağlı olarak). Transistör çıkışı, özel bir görev sırası için programlanmış bir sistem kontrolüne kolaylıkla bağlanabilir. Sensörün çalışma ışığı, çalışma istasyonundaki her bölmenin içerisinde veya yanında bulunur ve şu anlama gelir: 1. Belirli bir iş adımı için alınacak bileşenleri olan bölmeler ve 2. bileşenlerin alınması gereken sıra. Operatör kutudan bir parça çıkartırsa K50, kutu içindeki eli algılar ve kontrol birimine bir sinyal gönderir. Ardından sistem, doğru bileşenlerin alınıp alınmadığını kontrol eder ve konfigürasyona bağlı olarak ilgili çalışma ışığını kapatır ve montaj sırasına göre sonraki ışığı kapatır. Çalışma sırasının kontrolü, verimin artmasını, kalite kontrolün geliştirilmesini ve tekrar çalışma ve test etme maliyetlerinin düşürülmesini sağlar.

Çalışma ışığı ifadesi, sökülmesi gereken bir sonraki parçayı belirten ve kutuda yer

Ausgabe • 2025-03-01T00:52:00+01:00

alan görsel gösterge için kullanılır. Farklı bir renkte **etkinleşmesi**, parçanın sökülmesi gerektiğini onaylar. **Yanlış seçim**, çalışma ışığı yanmıyorken kutuya erişildiğinde yanar.

Ausgabe • 2025-03-01T00:52:00+01:00