Q76E-VN-ZLVC-2M
Fotoelektrik Sensör – Reflektörlü Işık Bariyeri
Geniş ışık hüzmeli

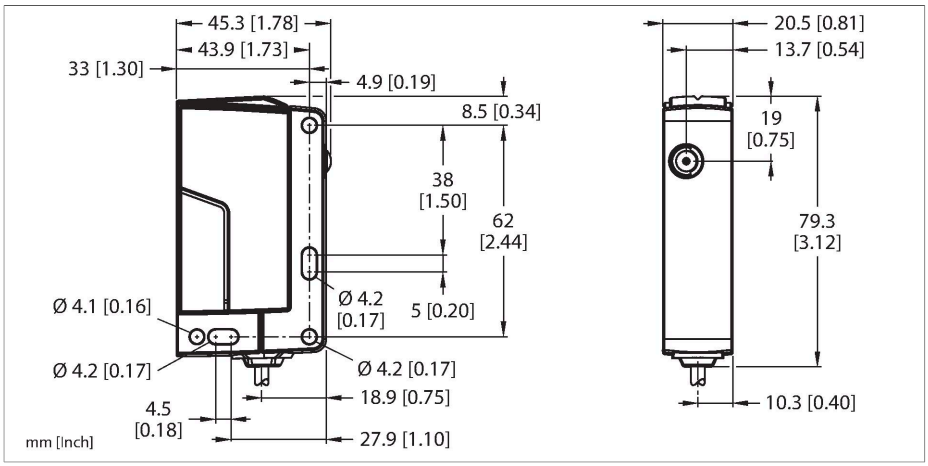

Teknik Veriler

Tip	Q76E-VN-ZLVC-2M
Tanıt. no.	3808854
Optik veriler	
İşlev	Işığı Geri Yansıtan Sensör
Reflektör teslimata dahildir	hayır
Işık tipi	kırmızı
Dalga boyu	620 nm
Optik çözünürlük	19 mm
Mesafe	400…4000 mm
Elektrik verileri	
Çalışma voltajı	10…30 VDC
Kaçak dalgalanma	< 15 % U_{ss}
Ters kutup koruması	evet
Çıkış işlevi	Tamamlayıcı kontak, NPN
Anahtarlama frekansı	≤ 250 Hz
Hazırlık gecikmesi	≤ 300 msn
Tipik yanıt süresi	< 2 msn
Ayar seçeneği	Düğme
Mekanik veriler	
Tasarım	Dikdörtgen, Q76
Boyutlar	45.3 x 20.5 x 79.3 mm
Gövde malzemesi	Plastik, PC PBT
Lens	plastik, PMMA
Elektriksel bağlantı	Kablolar, 2 m
Çekirdek sayısı	4

Özellikler

- Koruma sınıfı IP67/IP69
- 2 m PVC kablo, 4 telli
- BRT-92X92CB reflektör ile 4 m'ye kadar menzil
- Ekstra geniş ışık hüzmesi
- Çalışma gerilimi: 10…30 VDC
- Anahtarlama çıkışı, tamamlayıcı kontak, NPN
- ECOCAB sertifikalı

Kablo bağlantı şeması

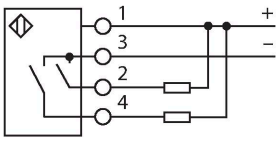

İşlevsel prensip

Reflektörlü ışık bariyerlerinde aynı gövdeye yerleştirilmiş bir alıcı ve verici bulunur. Vericiden gelen ışık huzmesi, ışığı alıcıya geri döndüren bir reflektöre yönlendirilir. Bir hedef, bu huzmeyi kesintiye uğrattığında yakalanır. Reflektörlü sensörler, karşı modu sensörlerinin iyi kontrast ve yüksek aşırı kazanç gibi bazı avantajlarına sahiptir. Ayrıca, yalnızca tek bir cihazın kurulması ve kabloyla bağlanması gerekir. Polarizasyon filtresi bulunmayan cihazlar, daha kısa bir algılama aralığına sahiptir ve parlak nesnelerin neden olduğu bozulumlara karşı daha duyarlıdır.
Q76 ürün serisi, standart şekillerde olmayan nesnelerin kenarlarının güvenilir bir şekilde algılanmasını sağlayan ekstra geniş bir ışık hüzmesi ile karakterize edilmiştir. Çeşitli hassasiyet ayarları, malzeme taşıma alanında çalışmayı kolaylaştırır.

Q76E-VN-ZLVC-2M| 21-01-2022 11-52 | Teknik değişiklik hakkı saklıdır

Teknik Veriler

Ortam sıcaklığı	-40…+60 °C
Saklama sıcaklığı	-40…+70 °C
IP Derecesi	IP67 IP69
Güç-açık göstergesi	LED, yeşil
Anahtarlama durumu	LED, sarı
Testler/onaylar	
Onaylar	ECOLAB
Onaylar	CE cULus

Q76E-VN-ZLVC-2M| 21-01-2022 11-52 | Teknik değişiklik hakkı saklıdır