Aksesuarlar
Montaj braketi
PK-N-MZ-002

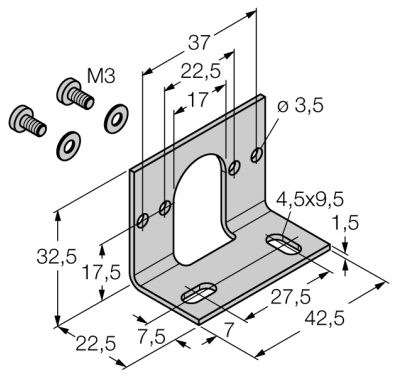

- PK-N basınç sensörü için montaj braketi

Tip	PK-N-MZ-002
Tanıt. no.	6835026

Ausgabe • 2025-03-01T01:23:33+01:00